| 有效行程 Stroke | 50 | 100 | 150 | 200 | 250 | 300 | 350 | 400 | 450 | 500 | 550 | 600 | 650 | 700 | 750 | 800 | 850 | 900 | 950 | 1000 | 1050 | 1100 | 1150 | 1200 | 1250 | 1300 | 1350 | 1400 | 1450 | 1500 | 1550 | 1600 | 1650 | 1700 | 1750 | 1800 | 1850 |
|---|---|---|---|---|---|---|---|---|---|---|---|---|---|---|---|---|---|---|---|---|---|---|---|---|---|---|---|---|---|---|---|---|---|---|---|---|---|
| 模组本体长（不含电机）L | 330 | 380 | 430 | 480 | 530 | 580 | 630 | 680 | 730 | 780 | 830 | 880 | 930 | 980 | 1030 | 1080 | 1130 | 1180 | 1230 | 1280 | 1330 | 1380 | 1430 | 1480 | 1530 | 1580 | 1630 | 1680 | 1730 | 1780 | 1830 | 1880 | 1930 | 1980 | 2030 | 2080 | 2130 |
| 重量 KG | 6.81 | 7.15 | 7.49 | 7.83 | 8.17 | 8.51 | 8.85 | 9.19 | 9.53 | 9.87 | 10.21 | 10.55 | 10.89 | 11.23 | 11.57 | 11.91 | 12.25 | 12.59 | 12.93 | 13.27 | 13.61 | 13.95 | 14.29 | 14.63 | 14.97 | 15.31 | 15.65 | 15.99 | 16.33 | 16.67 | 17.01 | 17.35 | 17.69 | 18.03 | 18.37 | 18.71 | 19.05 |
| 有效行程 Stroke | 1900 | 1950 | 2000 | 2050 | 2100 | 2150 | 2200 | 2250 | 2300 | 2350 | 2400 | 2450 | 2500 | 2550 | 2600 | 2650 | 2700 | 2750 | 2800 | 2850 | 2900 | 2950 | 3000 | 3050 | 3100 | 3150 | 3200 | 3250 | 3300 | 3350 | 3400 | 3450 | 3500 | | | | |
| 模组本体长（不含电机）L | 2180 | 2230 | 2280 | 2330 | 2380 | 2430 | 2480 | 2530 | 2580 | 2630 | 2680 | 2730 | 2780 | 2830 | 2880 | 2930 | 2980 | 3030 | 3080 | 3130 | 3180 | 3230 | 3280 | 3330 | 3380 | 3430 | 3480 | 3530 | 3580 | 3630 | 3680 | 3730 | 3780 | | | | |
| 重量 KG | 19.39 | 19.79 | 20.07 | 20.41 | 20.75 | 21.09 | 21.43 | 21.77 | 22.11 | 22.45 | 22.79 | 23.13 | 23.47 | 23.81 | 24.15 | 24.49 | 24.83 | 25.17 | 25.51 | 25.85 | 26.19 | 26.53 | 26.87 | 27.21 | 27.55 | 27.89 | 28.23 | 28.57 | 28.91 | 29.25 | 29.59 | 29.93 | 30.27 | | | | |

# L电机左折 Motor Left Side

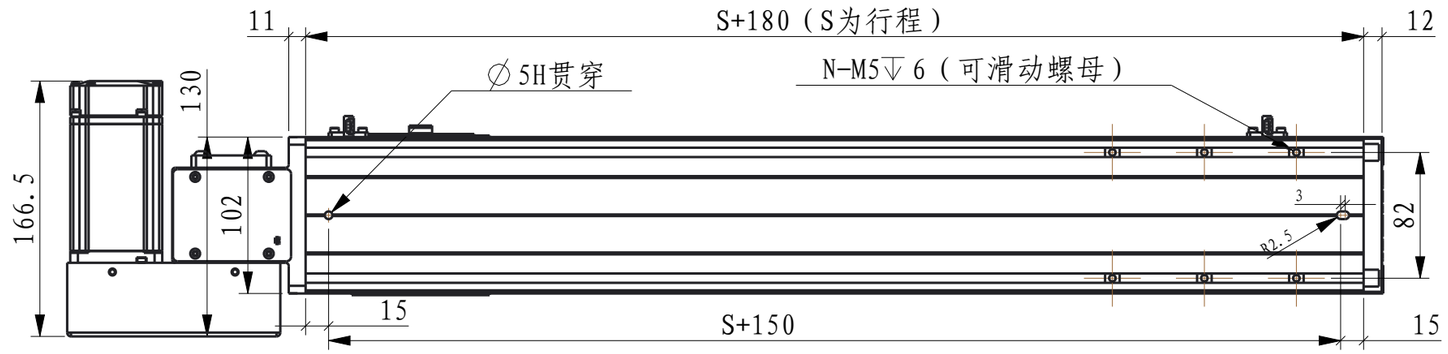


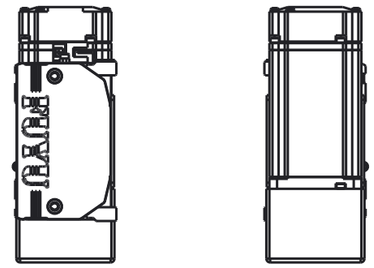

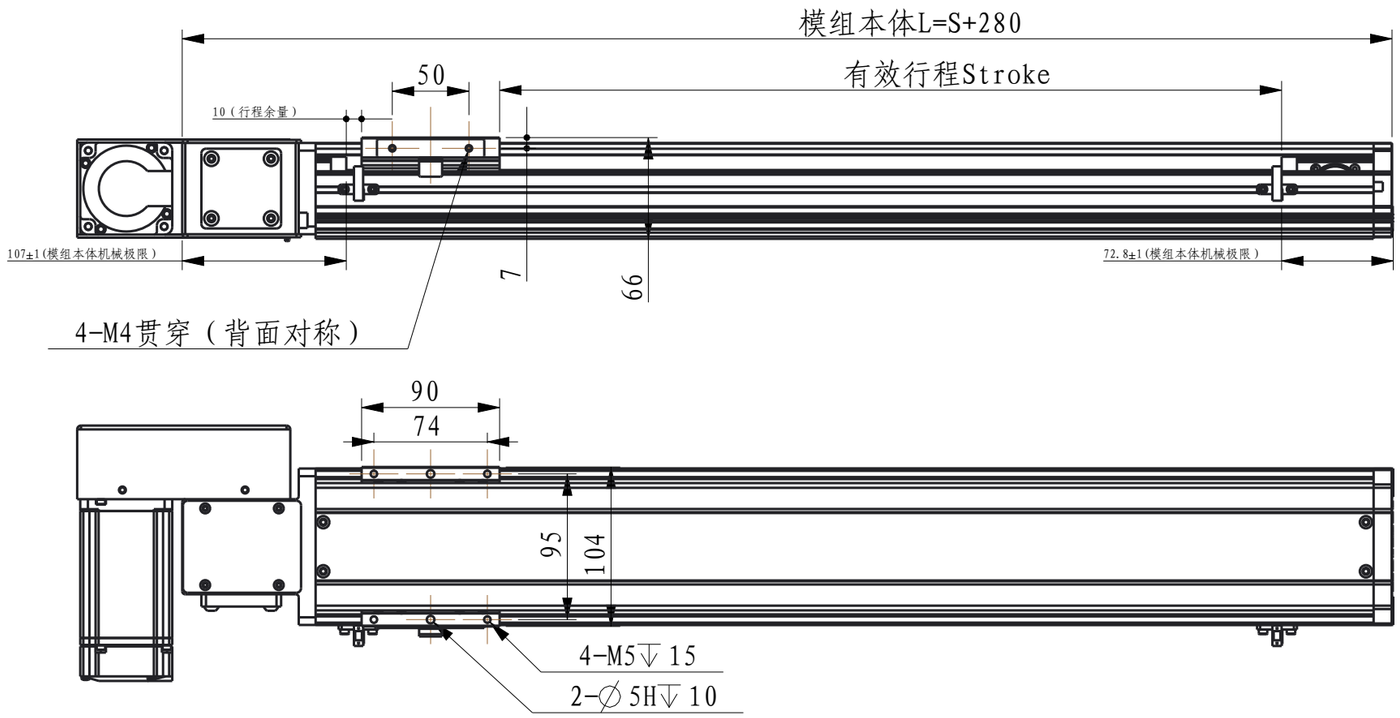

备注：标配无电机

| 重复定位精度 | 导轨规格 | 皮带规格 | 导程 | 最大速度 | 水平额定负载 | 垂直负载 | 额定负载噪声 | 加速度 | 工作温度 | 电机方向 | | 成都福誉科技有限公司 Chengdu FUYU Technology CO.LTD |
|---|---|---|---|---|---|---|---|---|---|---|---|---|
| ±0.05 | 双规W12×H8 | HTD5M-15 | 35mm | | | | | | | 模组编号 | FTB12 | |

此文件属[福誉科技]之技术文件,未经[研发部]许可,不得擅自复印

| | 1 | | | 2 | | | | | | | 3 | | | | | | | 4 | | | | | | | 5 | | | | | | | 6 | | | | | |
|---|---|---|---|---|---|---|---|---|---|---|---|---|---|---|---|---|---|---|---|---|---|---|---|---|---|---|---|---|---|---|---|---|---|---|---|---|---|
| 有效行程 Stroke | 50 | 100 | 150 | 200 | 250 | 300 | 350 | 400 | 450 | 500 | 550 | 600 | 650 | 700 | 750 | 800 | 850 | 900 | 950 | 1000 | 1050 | 1100 | 1150 | 1200 | 1250 | 1300 | 1350 | 1400 | 1450 | 1500 | 1550 | 1600 | 1650 | 1700 | 1750 | 1800 | 1850 |
| 模组本体长（不含电机）L | 330 | 380 | 430 | 480 | 530 | 580 | 630 | 680 | 730 | 780 | 830 | 880 | 930 | 980 | 1030 | 1080 | 1130 | 1180 | 1230 | 1280 | 1330 | 1380 | 1430 | 1480 | 1530 | 1580 | 1630 | 1680 | 1730 | 1780 | 1830 | 1880 | 1930 | 1980 | 2030 | 2080 | 2130 |
| 重量 KG | 6.81 | 7.15 | 7.49 | 7.83 | 8.17 | 8.51 | 8.85 | 9.19 | 9.53 | 9.87 | 10.21 | 10.55 | 10.89 | 11.23 | 11.57 | 11.91 | 12.25 | 12.59 | 12.93 | 13.27 | 13.61 | 13.95 | 14.29 | 14.63 | 14.97 | 15.31 | 15.65 | 15.99 | 16.33 | 16.67 | 17.01 | 17.35 | 17.69 | 18.03 | 18.37 | 18.71 | 19.05 |
| 有效行程 Stroke | 1900 | 1950 | 2000 | 2050 | 2100 | 2150 | 2200 | 2250 | 2300 | 2350 | 2400 | 2450 | 2500 | 2550 | 2600 | 2650 | 2700 | 2750 | 2800 | 2850 | 2900 | 2950 | 3000 | 3050 | 3100 | 3150 | 3200 | 3250 | 3300 | 3350 | 3400 | 3450 | 3500 | | | | |
| 模组本体长（不含电机）L | 2180 | 2230 | 2280 | 2330 | 2380 | 2430 | 2480 | 2530 | 2580 | 2630 | 2680 | 2730 | 2780 | 2830 | 2880 | 2930 | 2980 | 3030 | 3080 | 3130 | 3180 | 3230 | 3280 | 3330 | 3380 | 3430 | 3480 | 3530 | 3580 | 3630 | 3680 | 3730 | 3780 | | | | |
| 重量 KG | 19.39 | 19.79 | 20.07 | 20.41 | 20.75 | 21.09 | 21.43 | 21.77 | 22.11 | 22.45 | 22.79 | 23.13 | 23.47 | 23.81 | 24.15 | 24.49 | 24.83 | 25.17 | 25.51 | 25.85 | 26.19 | 26.53 | 26.87 | 27.21 | 27.55 | 27.89 | 28.23 | 28.57 | 28.91 | 29.25 | 29.59 | 29.93 | 30.27 | | | | |

# L电机左折 Motor Left Side

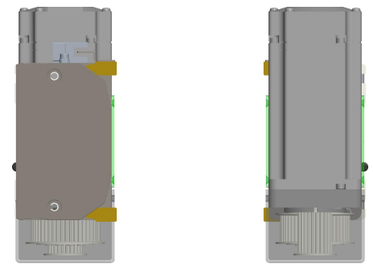

备注：标配无电机

| 重复定位精度 | 导轨规格 | 皮带规格 | 导程 | 最大速度 | 水平额定负载 | 垂直负载 | 额定负载噪声 | 加速度 | 工作温度 | 电机方向 | | 成都福誉科技有限公司 Chengdu FUYU Technology CO.LTD |
|---|---|---|---|---|---|---|---|---|---|---|---|---|
| ±0.05 | 双规W12×H8 | HTD5M-15 | 35mm | | | | | | | 模组编号 | FTB12 | |

此文件属[福誉科技]之技术文件,未经[研发部]许可,不得擅自复印

| 有效行程 Stroke | 50 | 100 | 150 | 200 | 250 | 300 | 350 | 400 | 450 | 500 | 550 | 600 | 650 | 700 | 750 | 800 | 850 | 900 | 950 | 1000 | 1050 | 1100 | 1150 | 1200 | 1250 | 1300 | 1350 | 1400 | 1450 | 1500 | 1550 | 1600 | 1650 | 1700 | 1750 | 1800 | 1850 |
|---|---|---|---|---|---|---|---|---|---|---|---|---|---|---|---|---|---|---|---|---|---|---|---|---|---|---|---|---|---|---|---|---|---|---|---|---|---|
| 模组本体长（不含电机）L | 330 | 380 | 430 | 480 | 530 | 580 | 630 | 680 | 730 | 780 | 830 | 880 | 930 | 980 | 1030 | 1080 | 1130 | 1180 | 1230 | 1280 | 1330 | 1380 | 1430 | 1480 | 1530 | 1580 | 1630 | 1680 | 1730 | 1780 | 1830 | 1880 | 1930 | 1980 | 2030 | 2080 | 2130 |
| 重量 KG | 6.81 | 7.15 | 7.49 | 7.83 | 8.17 | 8.51 | 8.85 | 9.19 | 9.53 | 9.87 | 10.21 | 10.55 | 10.89 | 11.23 | 11.57 | 11.91 | 12.25 | 12.59 | 12.93 | 13.27 | 13.61 | 13.95 | 14.29 | 14.63 | 14.97 | 15.31 | 15.65 | 15.99 | 16.33 | 16.67 | 17.01 | 17.35 | 17.69 | 18.03 | 18.37 | 18.71 | 19.05 |
| 有效行程 Stroke | 1900 | 1950 | 2000 | 2050 | 2100 | 2150 | 2200 | 2250 | 2300 | 2350 | 2400 | 2450 | 2500 | 2550 | 2600 | 2650 | 2700 | 2750 | 2800 | 2850 | 2900 | 2950 | 3000 | 3050 | 3100 | 3150 | 3200 | 3250 | 3300 | 3350 | 3400 | 3450 | 3500 | | | | |
| 模组本体长（不含电机）L | 2180 | 2230 | 2280 | 2330 | 2380 | 2430 | 2480 | 2530 | 2580 | 2630 | 2680 | 2730 | 2780 | 2830 | 2880 | 2930 | 2980 | 3030 | 3080 | 3130 | 3180 | 3230 | 3280 | 3330 | 3380 | 3430 | 3480 | 3530 | 3580 | 3630 | 3680 | 3730 | 3780 | | | | |
| 重量 KG | 19.39 | 19.79 | 20.07 | 20.41 | 20.75 | 21.09 | 21.43 | 21.77 | 22.11 | 22.45 | 22.79 | 23.13 | 23.47 | 23.81 | 24.15 | 24.49 | 24.83 | 25.17 | 25.51 | 25.85 | 26.19 | 26.53 | 26.87 | 27.21 | 27.55 | 27.89 | 28.23 | 28.57 | 28.91 | 29.25 | 29.59 | 29.93 | 30.27 | | | | |

# LU电机左上折 Motor Left Upper Side

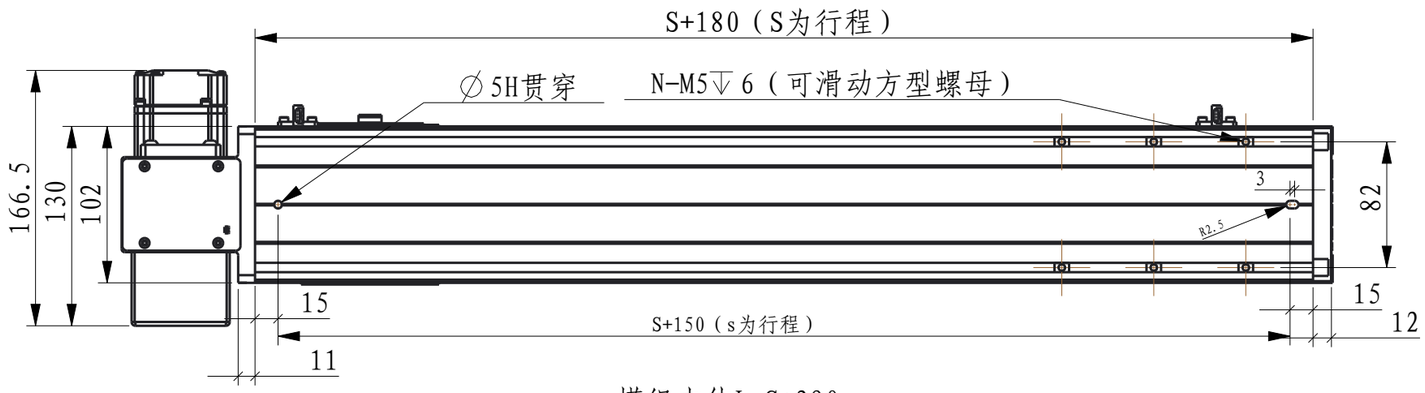


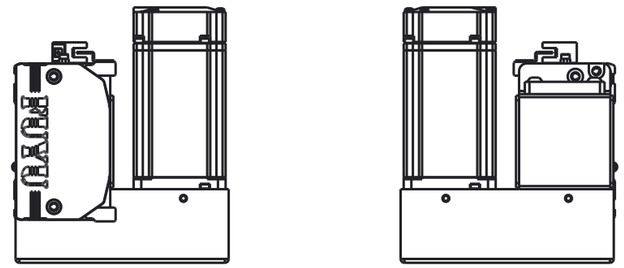

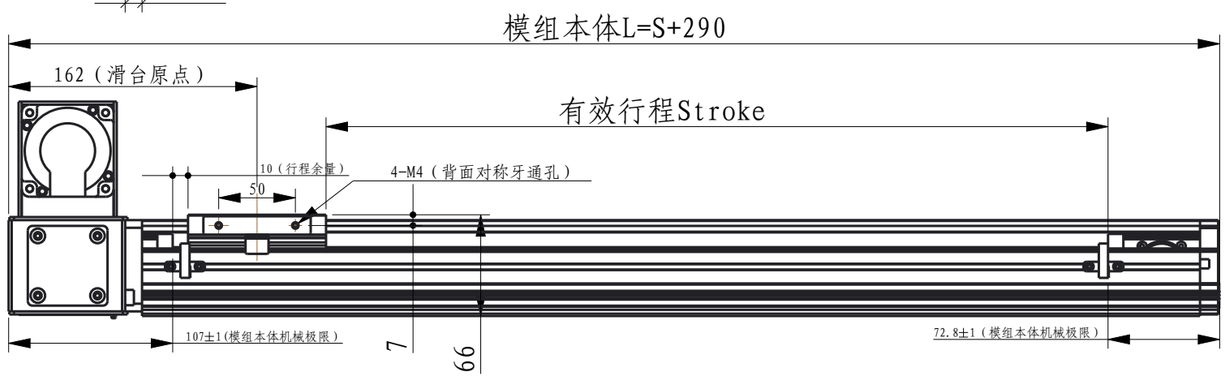


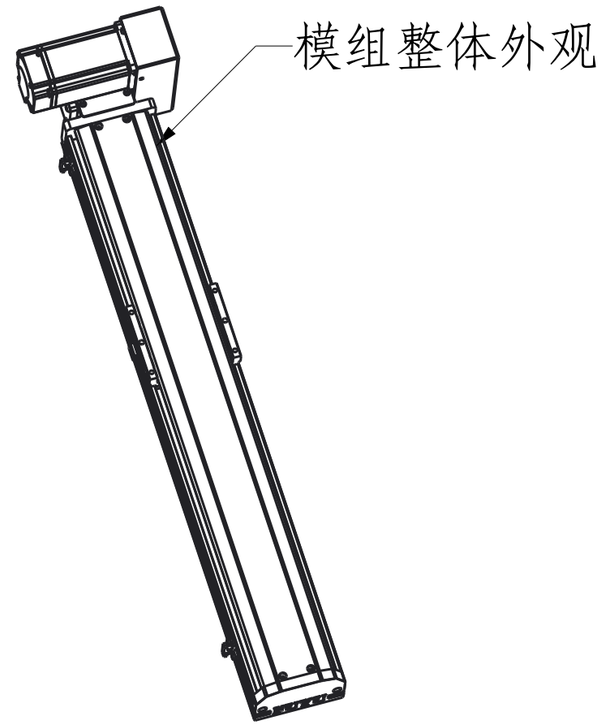


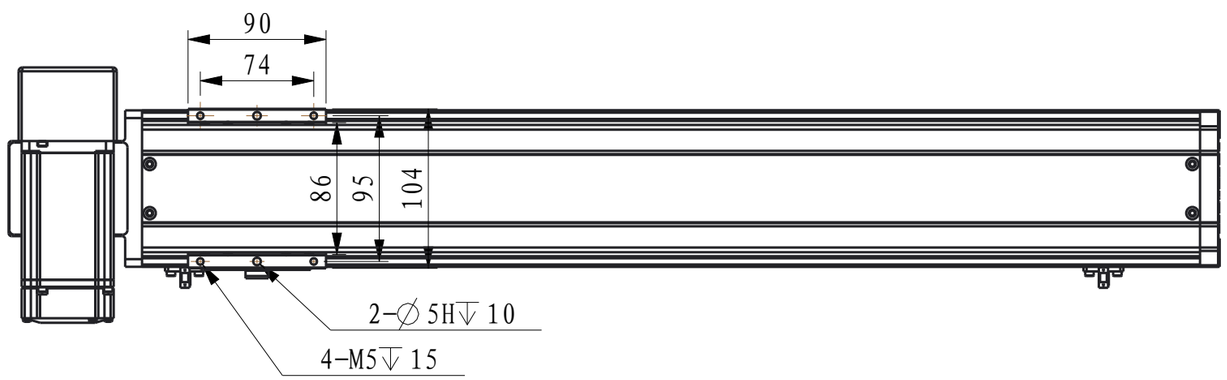


备注：标配无电机

| 重复定位精度 | 导轨规格 | 皮带规格 | 导程 | 最大速度 | 水平额定负载 | 垂直负载 | 额定负载噪声 | 加速度 | 工作温度 | 电机方向 | | 成都福誉科技有限公司 Chengdu FUYU Technology CO.LTD |
|---|---|---|---|---|---|---|---|---|---|---|---|---|
| ±0.05 | 双规W12×H8 | HTD5M-15 | 35mm | | | | | | | 模组编号 | FTB12 | |

此文件属[福誉科技]之技术文件,未经[研发部]许可,不得擅自复印

| | 1 | | | 2 | | | | | | | 3 | | | | | | | 4 | | | | | | | 5 | | | | | | | 6 | | | | | |
|---|---|---|---|---|---|---|---|---|---|---|---|---|---|---|---|---|---|---|---|---|---|---|---|---|---|---|---|---|---|---|---|---|---|---|---|---|---|
| 有效行程 Stroke | 50 | 100 | 150 | 200 | 250 | 300 | 350 | 400 | 450 | 500 | 550 | 600 | 650 | 700 | 750 | 800 | 850 | 900 | 950 | 1000 | 1050 | 1100 | 1150 | 1200 | 1250 | 1300 | 1350 | 1400 | 1450 | 1500 | 1550 | 1600 | 1650 | 1700 | 1750 | 1800 | 1850 |
| 模组本体长（不含电机）L | 330 | 380 | 430 | 480 | 530 | 580 | 630 | 680 | 730 | 780 | 830 | 880 | 930 | 980 | 1030 | 1080 | 1130 | 1180 | 1230 | 1280 | 1330 | 1380 | 1430 | 1480 | 1530 | 1580 | 1630 | 1680 | 1730 | 1780 | 1830 | 1880 | 1930 | 1980 | 2030 | 2080 | 2130 |
| 重量 KG | 6.81 | 7.15 | 7.49 | 7.83 | 8.17 | 8.51 | 8.85 | 9.19 | 9.53 | 9.87 | 10.21 | 10.55 | 10.89 | 11.23 | 11.57 | 11.91 | 12.25 | 12.59 | 12.93 | 13.27 | 13.61 | 13.95 | 14.29 | 14.63 | 14.97 | 15.31 | 15.65 | 15.99 | 16.33 | 16.67 | 17.01 | 17.35 | 17.69 | 18.03 | 18.37 | 18.71 | 19.05 |
| 有效行程 Stroke | 1900 | 1950 | 2000 | 2050 | 2100 | 2150 | 2200 | 2250 | 2300 | 2350 | 2400 | 2450 | 2500 | 2550 | 2600 | 2650 | 2700 | 2750 | 2800 | 2850 | 2900 | 2950 | 3000 | 3050 | 3100 | 3150 | 3200 | 3250 | 3300 | 3350 | 3400 | 3450 | 3500 | | | | |
| 模组本体长（不含电机）L | 2180 | 2230 | 2280 | 2330 | 2380 | 2430 | 2480 | 2530 | 2580 | 2630 | 2680 | 2730 | 2780 | 2830 | 2880 | 2930 | 2980 | 3030 | 3080 | 3130 | 3180 | 3230 | 3280 | 3330 | 3380 | 3430 | 3480 | 3530 | 3580 | 3630 | 3680 | 3730 | 3780 | | | | |
| 重量 KG | 19.39 | 19.79 | 20.07 | 20.41 | 20.75 | 21.09 | 21.43 | 21.77 | 22.11 | 22.45 | 22.79 | 23.13 | 23.47 | 23.81 | 24.15 | 24.49 | 24.83 | 25.17 | 25.51 | 25.85 | 26.19 | 26.53 | 26.87 | 27.21 | 27.55 | 27.89 | 28.23 | 28.57 | 28.91 | 29.25 | 29.59 | 29.93 | 30.27 | | | | |

# LU电机左上折 Motor Left Upper Side

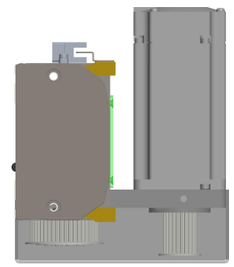

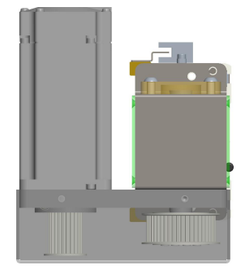

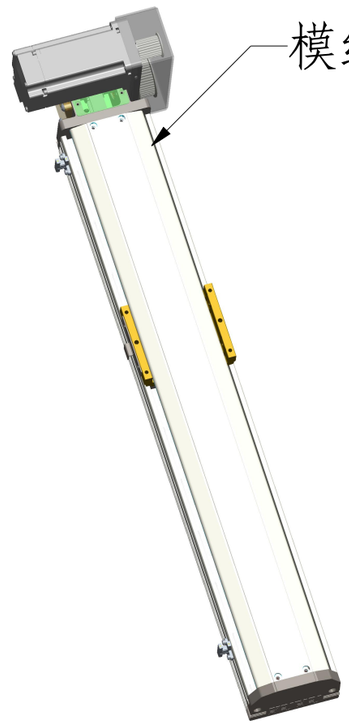


备注：标配无电机

| 重复定位精度 | 导轨规格 | 皮带规格 | 导程 | 最大速度 | 水平额定负载 | 垂直负载 | 额定负载噪声 | 加速度 | 工作温度 | 电机方向 | | 成都福誉科技有限公司 Chengdu FUYU Technology CO.LTD |
|---|---|---|---|---|---|---|---|---|---|---|---|---|
| ±0.05 | 双规W12×H8 | HTD5M-15 | 35mm | | | | | | | 模组编号 | FTB12 | |

此文件属[福誉科技]之技术文件,未经[研发部]许可,不得擅自复印

| 有效行程 Stroke | 50 | 100 | 150 | 200 | 250 | 300 | 350 | 400 | 450 | 500 | 550 | 600 | 650 | 700 | 750 | 800 | 850 | 900 | 950 | 1000 | 1050 | 1100 | 1150 | 1200 | 1250 | 1300 | 1350 | 1400 | 1450 | 1500 | 1550 | 1600 | 1650 | 1700 | 1750 | 1800 | 1850 |
|---|---|---|---|---|---|---|---|---|---|---|---|---|---|---|---|---|---|---|---|---|---|---|---|---|---|---|---|---|---|---|---|---|---|---|---|---|---|
| 模组本体长（不含电机）L | 330 | 380 | 430 | 480 | 530 | 580 | 630 | 680 | 730 | 780 | 830 | 880 | 930 | 980 | 1030 | 1080 | 1130 | 1180 | 1230 | 1280 | 1330 | 1380 | 1430 | 1480 | 1530 | 1580 | 1630 | 1680 | 1730 | 1780 | 1830 | 1880 | 1930 | 1980 | 2030 | 2080 | 2130 |
| 重量 KG | 6.81 | 7.15 | 7.49 | 7.83 | 8.17 | 8.51 | 8.85 | 9.19 | 9.53 | 9.87 | 10.21 | 10.55 | 10.89 | 11.23 | 11.57 | 11.91 | 12.25 | 12.59 | 12.93 | 13.27 | 13.61 | 13.95 | 14.29 | 14.63 | 14.97 | 15.31 | 15.65 | 15.99 | 16.33 | 16.67 | 17.01 | 17.35 | 17.69 | 18.03 | 18.37 | 18.71 | 19.05 |
| 有效行程 Stroke | 1900 | 1950 | 2000 | 2050 | 2100 | 2150 | 2200 | 2250 | 2300 | 2350 | 2400 | 2450 | 2500 | 2550 | 2600 | 2650 | 2700 | 2750 | 2800 | 2850 | 2900 | 2950 | 3000 | 3050 | 3100 | 3150 | 3200 | 3250 | 3300 | 3350 | 3400 | 3450 | 3500 | | | | |
| 模组本体长（不含电机）L | 2180 | 2230 | 2280 | 2330 | 2380 | 2430 | 2480 | 2530 | 2580 | 2630 | 2680 | 2730 | 2780 | 2830 | 2880 | 2930 | 2980 | 3030 | 3080 | 3130 | 3180 | 3230 | 3280 | 3330 | 3380 | 3430 | 3480 | 3530 | 3580 | 3630 | 3680 | 3730 | 3780 | | | | |
| 重量 KG | 19.39 | 19.79 | 20.07 | 20.41 | 20.75 | 21.09 | 21.43 | 21.77 | 22.11 | 22.45 | 22.79 | 23.13 | 23.47 | 23.81 | 24.15 | 24.49 | 24.83 | 25.17 | 25.51 | 25.85 | 26.19 | 26.53 | 26.87 | 27.21 | 27.55 | 27.89 | 28.23 | 28.57 | 28.91 | 29.25 | 29.59 | 29.93 | 30.27 | | | | |

# LD电机左下折 Motor Left Down Side

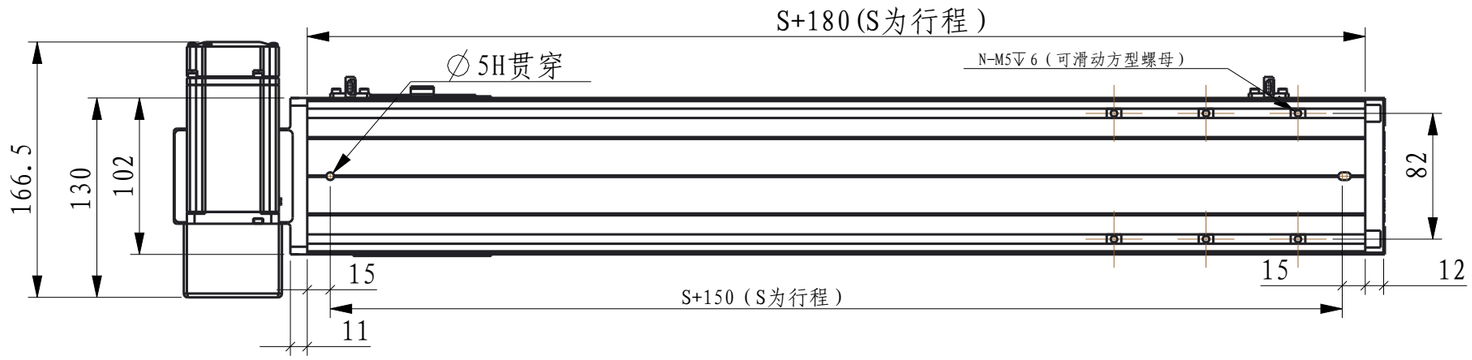


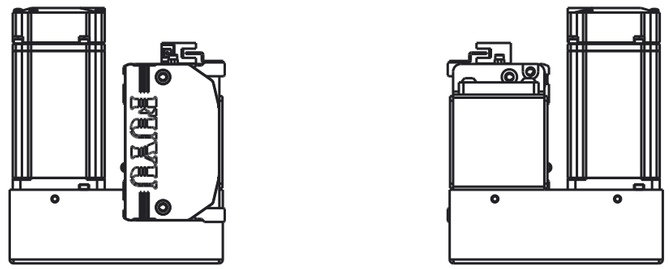

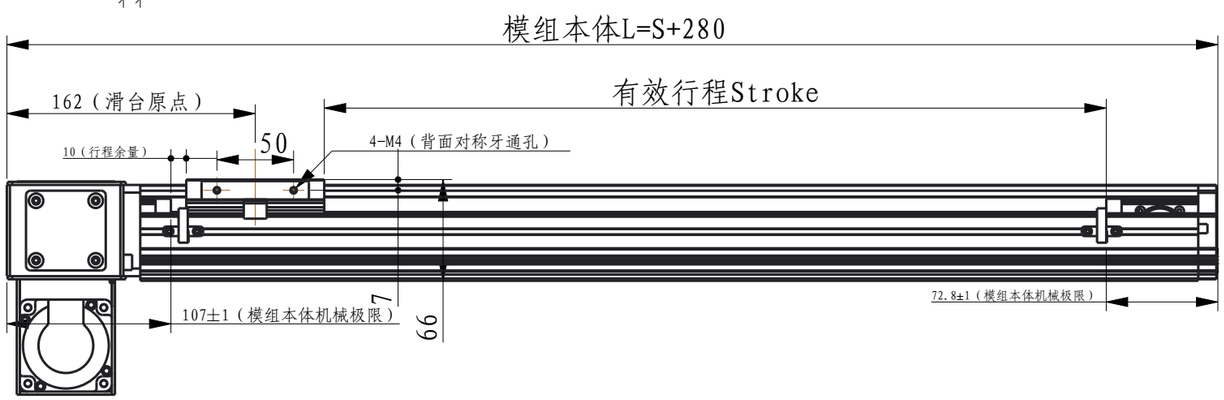


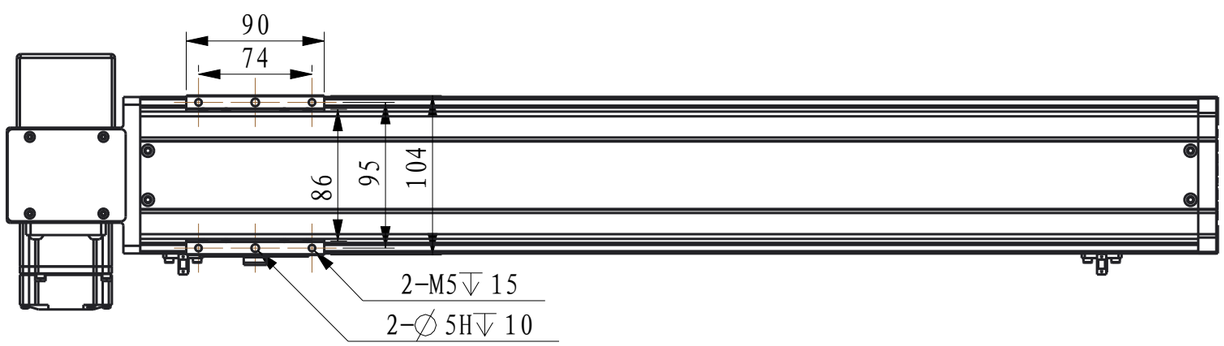

备注：标配无电机

| 重复定位精度 | 导轨规格 | 皮带规格 | 导程 | 最大速度 | 水平额定负载 | 垂直负载 | 额定负载噪声 | 加速度 | 工作温度 | 电机方向 | | 成都福誉科技有限公司 Chengdu FUYU Technology CO.LTD |
|---|---|---|---|---|---|---|---|---|---|---|---|---|
| ±0.05 | 双规W12×H8 | HTD5M-15 | 35mm | | | | | | | 模组编号 | FTB12 | |

此文件属[福誉科技]之技术文件,未经[研发部]许可,不得擅自复印

| | 1 | | | 2 | | | | | | | 3 | | | | | | | 4 | | | | | | | 5 | | | | | | | 6 | | | | | |
|---|---|---|---|---|---|---|---|---|---|---|---|---|---|---|---|---|---|---|---|---|---|---|---|---|---|---|---|---|---|---|---|---|---|---|---|---|---|
| 有效行程 Stroke | 50 | 100 | 150 | 200 | 250 | 300 | 350 | 400 | 450 | 500 | 550 | 600 | 650 | 700 | 750 | 800 | 850 | 900 | 950 | 1000 | 1050 | 1100 | 1150 | 1200 | 1250 | 1300 | 1350 | 1400 | 1450 | 1500 | 1550 | 1600 | 1650 | 1700 | 1750 | 1800 | 1850 |
| 模组本体长（不含电机）L | 330 | 380 | 430 | 480 | 530 | 580 | 630 | 680 | 730 | 780 | 830 | 880 | 930 | 980 | 1030 | 1080 | 1130 | 1180 | 1230 | 1280 | 1330 | 1380 | 1430 | 1480 | 1530 | 1580 | 1630 | 1680 | 1730 | 1780 | 1830 | 1880 | 1930 | 1980 | 2030 | 2080 | 2130 |
| 重量 KG | 6.81 | 7.15 | 7.49 | 7.83 | 8.17 | 8.51 | 8.85 | 9.19 | 9.53 | 9.87 | 10.21 | 10.55 | 10.89 | 11.23 | 11.57 | 11.91 | 12.25 | 12.59 | 12.93 | 13.27 | 13.61 | 13.95 | 14.29 | 14.63 | 14.97 | 15.31 | 15.65 | 15.99 | 16.33 | 16.67 | 17.01 | 17.35 | 17.69 | 18.03 | 18.37 | 18.71 | 19.05 |
| 有效行程 Stroke | 1900 | 1950 | 2000 | 2050 | 2100 | 2150 | 2200 | 2250 | 2300 | 2350 | 2400 | 2450 | 2500 | 2550 | 2600 | 2650 | 2700 | 2750 | 2800 | 2850 | 2900 | 2950 | 3000 | 3050 | 3100 | 3150 | 3200 | 3250 | 3300 | 3350 | 3400 | 3450 | 3500 | | | | |
| 模组本体长（不含电机）L | 2180 | 2230 | 2280 | 2330 | 2380 | 2430 | 2480 | 2530 | 2580 | 2630 | 2680 | 2730 | 2780 | 2830 | 2880 | 2930 | 2980 | 3030 | 3080 | 3130 | 3180 | 3230 | 3280 | 3330 | 3380 | 3430 | 3480 | 3530 | 3580 | 3630 | 3680 | 3730 | 3780 | | | | |
| 重量 KG | 19.39 | 19.79 | 20.07 | 20.41 | 20.75 | 21.09 | 21.43 | 21.77 | 22.11 | 22.45 | 22.79 | 23.13 | 23.47 | 23.81 | 24.15 | 24.49 | 24.83 | 25.17 | 25.51 | 25.85 | 26.19 | 26.53 | 26.87 | 27.21 | 27.55 | 27.89 | 28.23 | 28.57 | 28.91 | 29.25 | 29.59 | 29.93 | 30.27 | | | | |

# LD电机左下折 Motor Left Down Side

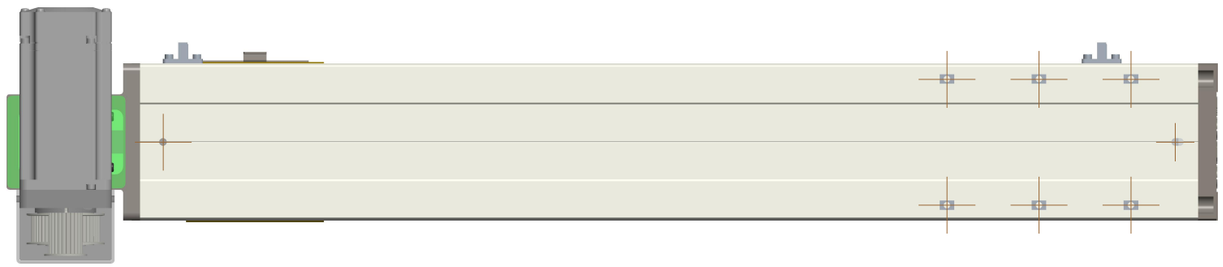

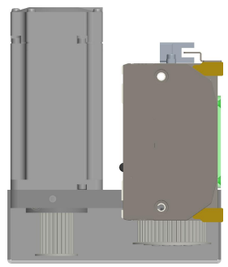

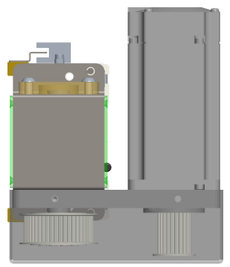

备注：标配无电机

| 重复定位精度 | 导轨规格 | 皮带规格 | 导程 | 最大速度 | 水平额定负载 | 垂直负载 | 额定负载噪声 | 加速度 | 工作温度 | 电机方向 | | 成都福誉科技有限公司 Chengdu FUYU Technology CO.LTD |
|---|---|---|---|---|---|---|---|---|---|---|---|---|
| ±0.05 | 双规W12×H8 | HTD5M-15 | 35mm | | | | | | | 模组编号 | FTB12 | |

此文件属[福誉科技]之技术文件，未经[研发部]许可，不得擅自复印

| 有效行程 Stroke | 50 | 100 | 150 | 200 | 250 | 300 | 350 | 400 | 450 | 500 | 550 | 600 | 650 | 700 | 750 | 800 | 850 | 900 | 950 | 1000 | 1050 | 1100 | 1150 | 1200 | 1250 | 1300 | 1350 | 1400 | 1450 | 1500 | 1550 | 1600 | 1650 | 1700 | 1750 | 1800 | 1850 |
|---|---|---|---|---|---|---|---|---|---|---|---|---|---|---|---|---|---|---|---|---|---|---|---|---|---|---|---|---|---|---|---|---|---|---|---|---|---|
| 模组本体长（不含电机）L | 330 | 380 | 430 | 480 | 530 | 580 | 630 | 680 | 730 | 780 | 830 | 880 | 930 | 980 | 1030 | 1080 | 1130 | 1180 | 1230 | 1280 | 1330 | 1380 | 1430 | 1480 | 1530 | 1580 | 1630 | 1680 | 1730 | 1780 | 1830 | 1880 | 1930 | 1980 | 2030 | 2080 | 2130 |
| 重量 KG | 6.81 | 7.15 | 7.49 | 7.83 | 8.17 | 8.51 | 8.85 | 9.19 | 9.53 | 9.87 | 10.21 | 10.55 | 10.89 | 11.23 | 11.57 | 11.91 | 12.25 | 12.59 | 12.93 | 13.27 | 13.61 | 13.95 | 14.29 | 14.63 | 14.97 | 15.31 | 15.65 | 15.99 | 16.33 | 16.67 | 17.01 | 17.35 | 17.69 | 18.03 | 18.37 | 18.71 | 19.05 |
| 有效行程 Stroke | 1900 | 1950 | 2000 | 2050 | 2100 | 2150 | 2200 | 2250 | 2300 | 2350 | 2400 | 2450 | 2500 | 2550 | 2600 | 2650 | 2700 | 2750 | 2800 | 2850 | 2900 | 2950 | 3000 | 3050 | 3100 | 3150 | 3200 | 3250 | 3300 | 3350 | 3400 | 3450 | 3500 | | | | |
| 模组本体长（不含电机）L | 2180 | 2230 | 2280 | 2330 | 2380 | 2430 | 2480 | 2530 | 2580 | 2630 | 2680 | 2730 | 2780 | 2830 | 2880 | 2930 | 2980 | 3030 | 3080 | 3130 | 3180 | 3230 | 3280 | 3330 | 3380 | 3430 | 3480 | 3530 | 3580 | 3630 | 3680 | 3730 | 3780 | | | | |
| 重量 KG | 19.39 | 19.79 | 20.07 | 20.41 | 20.75 | 21.09 | 21.43 | 21.77 | 22.11 | 22.45 | 22.79 | 23.13 | 23.47 | 23.81 | 24.15 | 24.49 | 24.83 | 25.17 | 25.51 | 25.85 | 26.19 | 26.53 | 26.87 | 27.21 | 27.55 | 27.89 | 28.23 | 28.57 | 28.91 | 29.25 | 29.59 | 29.93 | 30.27 | | | | |

# R电机右折Motor Right Side

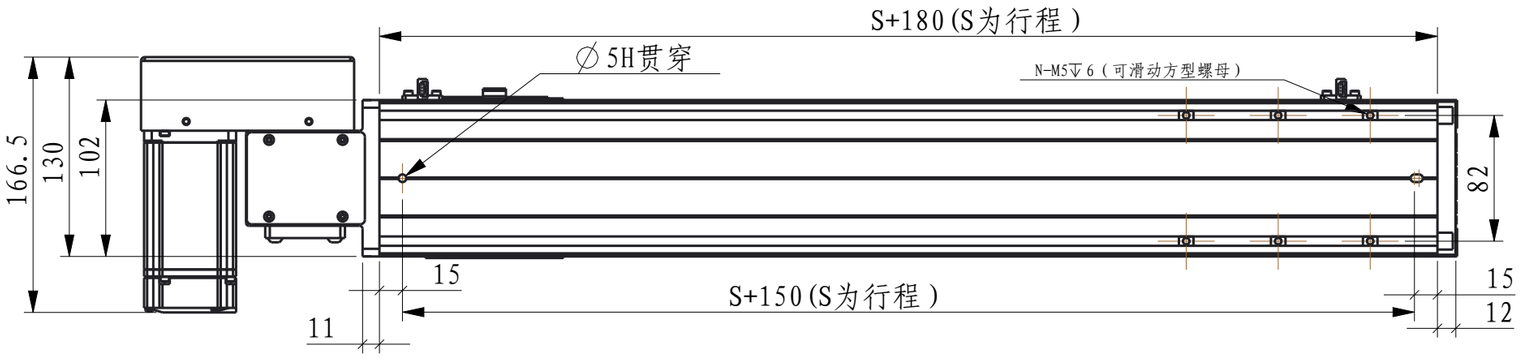


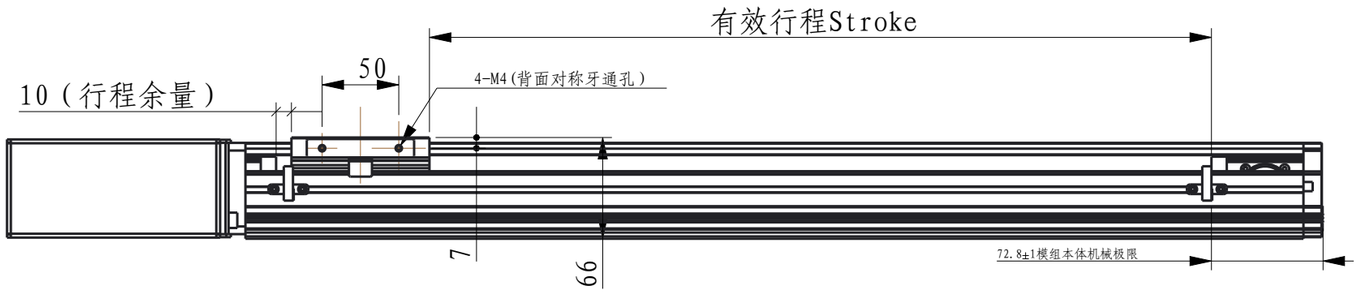


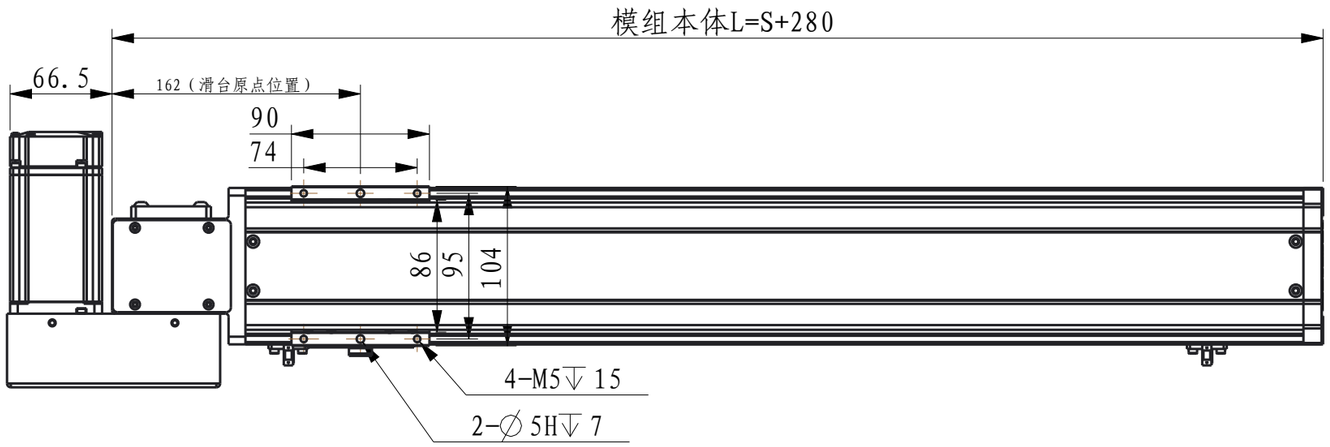


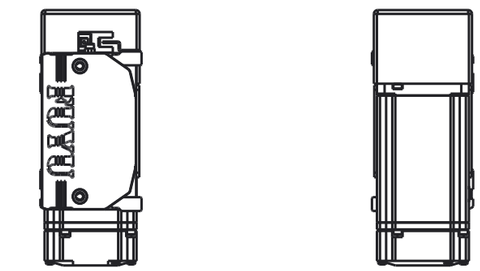

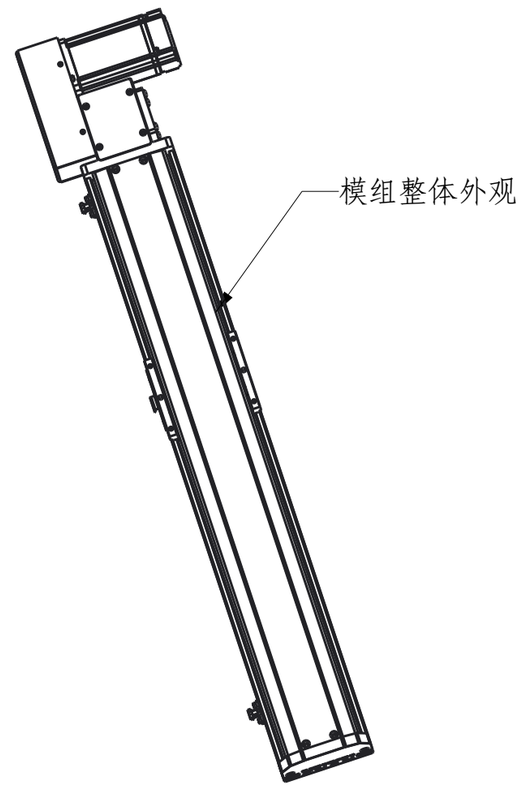


| 重复定位精度 | 导轨规格 | 皮带规格 | 导程 | 最大速度 | 水平额定负载 | 垂直负载 | 额定负载噪声 | 加速度 | 工作温度 | 电机方向 | | 成都福誉科技有限公司 Chengdu FUYU Technology CO.LTD |
|---|---|---|---|---|---|---|---|---|---|---|---|---|
| ±0.05 | 双规W12×H8 | HTD5M-15 | 35mm | | | | | | | 模组编号 | FTB12 | |

此文件属[福誉科技]之技术文件,未经[研发部]许可,不得擅自复印

| | 1 | | | 2 | | | | | | | 3 | | | | | | | 4 | | | | | | | 5 | | | | | | | 6 | | | | | |
|---|---|---|---|---|---|---|---|---|---|---|---|---|---|---|---|---|---|---|---|---|---|---|---|---|---|---|---|---|---|---|---|---|---|---|---|---|---|
| 有效行程 Stroke | 50 | 100 | 150 | 200 | 250 | 300 | 350 | 400 | 450 | 500 | 550 | 600 | 650 | 700 | 750 | 800 | 850 | 900 | 950 | 1000 | 1050 | 1100 | 1150 | 1200 | 1250 | 1300 | 1350 | 1400 | 1450 | 1500 | 1550 | 1600 | 1650 | 1700 | 1750 | 1800 | 1850 |
| 模组本体长（不含电机）L | 330 | 380 | 430 | 480 | 530 | 580 | 630 | 680 | 730 | 780 | 830 | 880 | 930 | 980 | 1030 | 1080 | 1130 | 1180 | 1230 | 1280 | 1330 | 1380 | 1430 | 1480 | 1530 | 1580 | 1630 | 1680 | 1730 | 1780 | 1830 | 1880 | 1930 | 1980 | 2030 | 2080 | 2130 |
| 重量 KG | 6.81 | 7.15 | 7.49 | 7.83 | 8.17 | 8.51 | 8.85 | 9.19 | 9.53 | 9.87 | 10.21 | 10.55 | 10.89 | 11.23 | 11.57 | 11.91 | 12.25 | 12.59 | 12.93 | 13.27 | 13.61 | 13.95 | 14.29 | 14.63 | 14.97 | 15.31 | 15.65 | 15.99 | 16.33 | 16.67 | 17.01 | 17.35 | 17.69 | 18.03 | 18.37 | 18.71 | 19.05 |
| 有效行程 Stroke | 1900 | 1950 | 2000 | 2050 | 2100 | 2150 | 2200 | 2250 | 2300 | 2350 | 2400 | 2450 | 2500 | 2550 | 2600 | 2650 | 2700 | 2750 | 2800 | 2850 | 2900 | 2950 | 3000 | 3050 | 3100 | 3150 | 3200 | 3250 | 3300 | 3350 | 3400 | 3450 | 3500 | | | | |
| 模组本体长（不含电机）L | 2180 | 2230 | 2280 | 2330 | 2380 | 2430 | 2480 | 2530 | 2580 | 2630 | 2680 | 2730 | 2780 | 2830 | 2880 | 2930 | 2980 | 3030 | 3080 | 3130 | 3180 | 3230 | 3280 | 3330 | 3380 | 3430 | 3480 | 3530 | 3580 | 3630 | 3680 | 3730 | 3780 | | | | |
| 重量 KG | 19.39 | 19.79 | 20.07 | 20.41 | 20.75 | 21.09 | 21.43 | 21.77 | 22.11 | 22.45 | 22.79 | 23.13 | 23.47 | 23.81 | 24.15 | 24.49 | 24.83 | 25.17 | 25.51 | 25.85 | 26.19 | 26.53 | 26.87 | 27.21 | 27.55 | 27.89 | 28.23 | 28.57 | 28.91 | 29.25 | 29.59 | 29.93 | 30.27 | | | | |

# R电机右折Motor Right Side

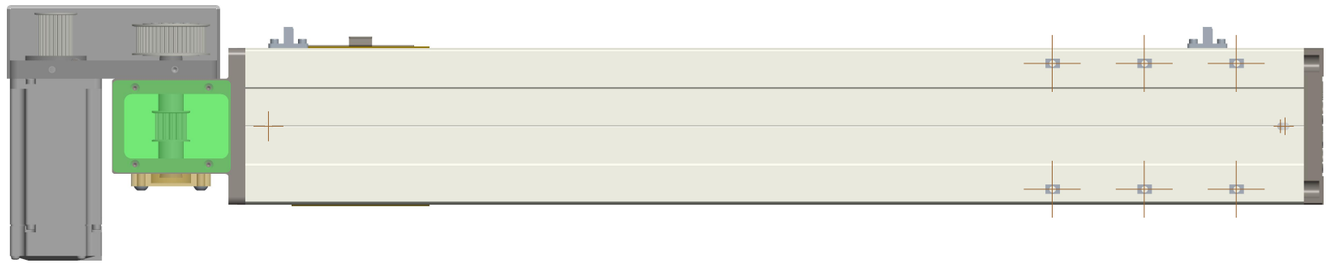

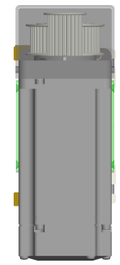

| 重复定位精度 | 导轨规格 | 皮带规格 | 导程 | 最大速度 | 水平额定负载 | 垂直负载 | 额定负载噪声 | 加速度 | 工作温度 | 电机方向 | | 成都福誉科技有限公司 Chengdu FUYU Technology CO.LTD |
|---|---|---|---|---|---|---|---|---|---|---|---|---|
| ±0.05 | 双规W12×H8 | HTD5M-15 | 35mm | | | | | | | 模组编号 | FTB12 | |

此文件属[福誉科技]之技术文件,未经[研发部]许可,不得擅自复印

| 有效行程 Stroke | 50 | 100 | 150 | 200 | 250 | 300 | 350 | 400 | 450 | 500 | 550 | 600 | 650 | 700 | 750 | 800 | 850 | 900 | 950 | 1000 | 1050 | 1100 | 1150 | 1200 | 1250 | 1300 | 1350 | 1400 | 1450 | 1500 | 1550 | 1600 | 1650 | 1700 | 1750 | 1800 | 1850 |
|---|---|---|---|---|---|---|---|---|---|---|---|---|---|---|---|---|---|---|---|---|---|---|---|---|---|---|---|---|---|---|---|---|---|---|---|---|---|
| 模组本体长（不含电机）L | 330 | 380 | 430 | 480 | 530 | 580 | 630 | 680 | 730 | 780 | 830 | 880 | 930 | 980 | 1030 | 1080 | 1130 | 1180 | 1230 | 1280 | 1330 | 1380 | 1430 | 1480 | 1530 | 1580 | 1630 | 1680 | 1730 | 1780 | 1830 | 1880 | 1930 | 1980 | 2030 | 2080 | 2130 |
| 重量 KG | 6.81 | 7.15 | 7.49 | 7.83 | 8.17 | 8.51 | 8.85 | 9.19 | 9.53 | 9.87 | 10.21 | 10.55 | 10.89 | 11.23 | 11.57 | 11.91 | 12.25 | 12.59 | 12.93 | 13.27 | 13.61 | 13.95 | 14.29 | 14.63 | 14.97 | 15.31 | 15.65 | 15.99 | 16.33 | 16.67 | 17.01 | 17.35 | 17.69 | 18.03 | 18.37 | 18.71 | 19.05 |
| 有效行程 Stroke | 1900 | 1950 | 2000 | 2050 | 2100 | 2150 | 2200 | 2250 | 2300 | 2350 | 2400 | 2450 | 2500 | 2550 | 2600 | 2650 | 2700 | 2750 | 2800 | 2850 | 2900 | 2950 | 3000 | 3050 | 3100 | 3150 | 3200 | 3250 | 3300 | 3350 | 3400 | 3450 | 3500 | | | | |
| 模组本体长（不含电机）L | 2180 | 2230 | 2280 | 2330 | 2380 | 2430 | 2480 | 2530 | 2580 | 2630 | 2680 | 2730 | 2780 | 2830 | 2880 | 2930 | 2980 | 3030 | 3080 | 3130 | 3180 | 3230 | 3280 | 3330 | 3380 | 3430 | 3480 | 3530 | 3580 | 3630 | 3680 | 3730 | 3780 | | | | |
| 重量 KG | 19.39 | 19.79 | 20.07 | 20.41 | 20.75 | 21.09 | 21.43 | 21.77 | 22.11 | 22.45 | 22.79 | 23.13 | 23.47 | 23.81 | 24.15 | 24.49 | 24.83 | 25.17 | 25.51 | 25.85 | 26.19 | 26.53 | 26.87 | 27.21 | 27.55 | 27.89 | 28.23 | 28.57 | 28.91 | 29.25 | 29.59 | 29.93 | 30.27 | | | | |

# RU电机右上折Motor Right Upper Side

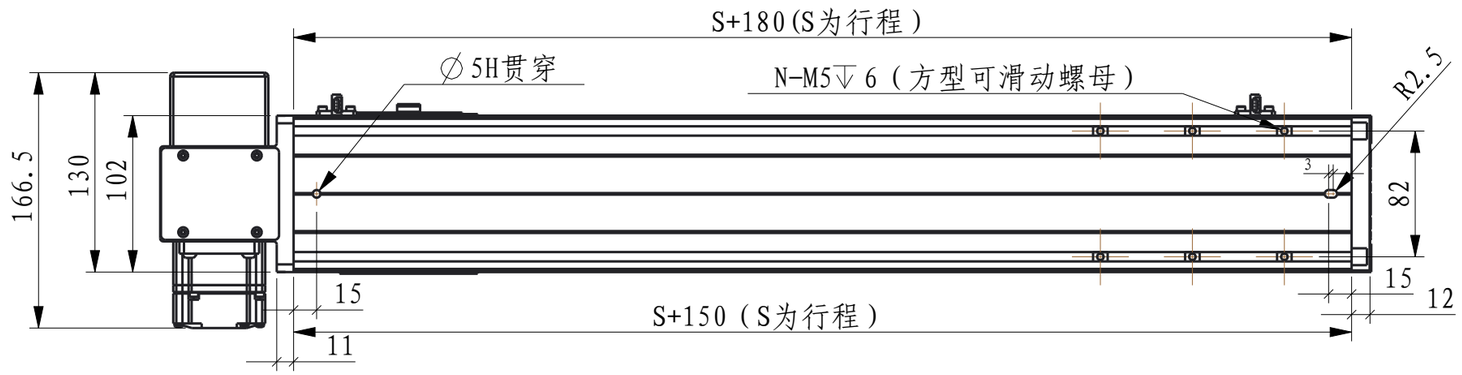


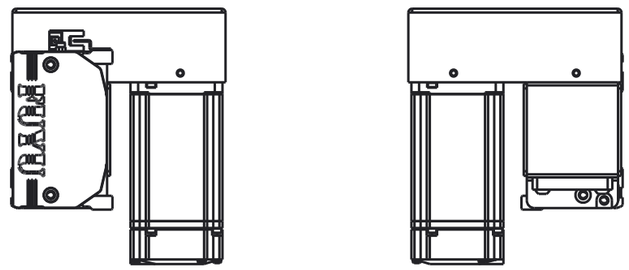

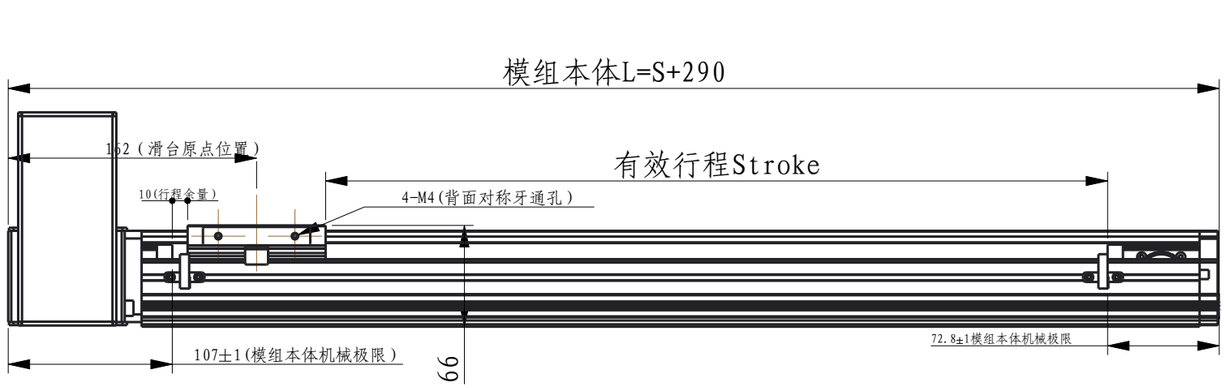


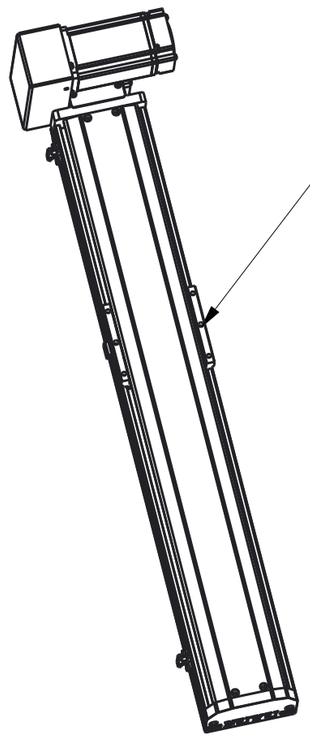


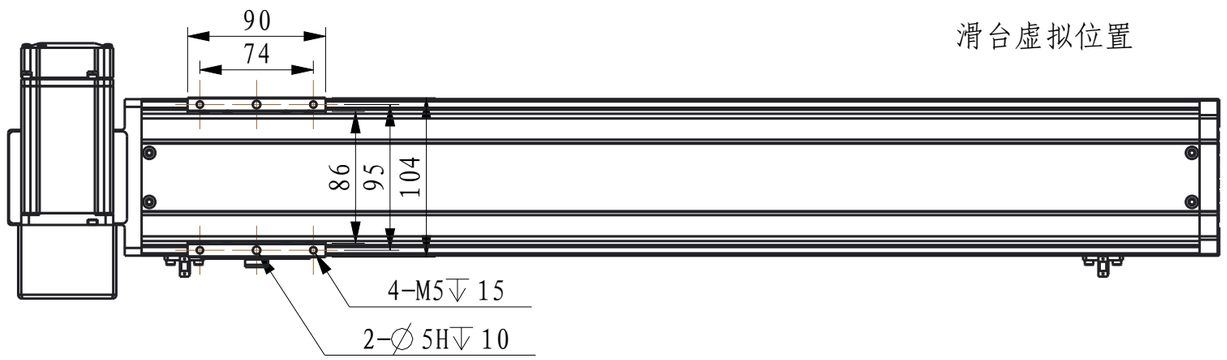


| 重复定位精度 | 导轨规格 | 皮带规格 | 导程 | 最大速度 | 水平额定负载 | 垂直负载 | 额定负载噪声 | 加速度 | 工作温度 | 电机方向 | | 成都福誉科技有限公司 Chengdu FUYU Technology CO.LTD |
|---|---|---|---|---|---|---|---|---|---|---|---|---|
| ±0.05 | 双规W12×H8 | HTD5M-15 | 35mm | | | | | | | 模组编号 | FTB12 | |

此文件属[福誉科技]之技术文件,未经[研发部]许可,不得擅自复印

| 1 | | | | 2 | | | | | | | 3 | | | | | | | 4 | | | | | | | 5 | | | | | | | 6 | | | | | |
|---|---|---|---|---|---|---|---|---|---|---|---|---|---|---|---|---|---|---|---|---|---|---|---|---|---|---|---|---|---|---|---|---|---|---|---|---|---|
| 有效行程 Stroke | 50 | 100 | 150 | 200 | 250 | 300 | 350 | 400 | 450 | 500 | 550 | 600 | 650 | 700 | 750 | 800 | 850 | 900 | 950 | 1000 | 1050 | 1100 | 1150 | 1200 | 1250 | 1300 | 1350 | 1400 | 1450 | 1500 | 1550 | 1600 | 1650 | 1700 | 1750 | 1800 | 1850 |
| 模组本体长（不含电机）L | 330 | 380 | 430 | 480 | 530 | 580 | 630 | 680 | 730 | 780 | 830 | 880 | 930 | 980 | 1030 | 1080 | 1130 | 1180 | 1230 | 1280 | 1330 | 1380 | 1430 | 1480 | 1530 | 1580 | 1630 | 1680 | 1730 | 1780 | 1830 | 1880 | 1930 | 1980 | 2030 | 2080 | 2130 |
| 重量 KG | 6.81 | 7.15 | 7.49 | 7.83 | 8.17 | 8.51 | 8.85 | 9.19 | 9.53 | 9.87 | 10.21 | 10.55 | 10.89 | 11.23 | 11.57 | 11.91 | 12.25 | 12.59 | 12.93 | 13.27 | 13.61 | 13.95 | 14.29 | 14.63 | 14.97 | 15.31 | 15.65 | 15.99 | 16.33 | 16.67 | 17.01 | 17.35 | 17.69 | 18.03 | 18.37 | 18.71 | 19.05 |
| 有效行程 Stroke | 1900 | 1950 | 2000 | 2050 | 2100 | 2150 | 2200 | 2250 | 2300 | 2350 | 2400 | 2450 | 2500 | 2550 | 2600 | 2650 | 2700 | 2750 | 2800 | 2850 | 2900 | 2950 | 3000 | 3050 | 3100 | 3150 | 3200 | 3250 | 3300 | 3350 | 3400 | 3450 | 3500 | | | | |
| 模组本体长（不含电机）L | 2180 | 2230 | 2280 | 2330 | 2380 | 2430 | 2480 | 2530 | 2580 | 2630 | 2680 | 2730 | 2780 | 2830 | 2880 | 2930 | 2980 | 3030 | 3080 | 3130 | 3180 | 3230 | 3280 | 3330 | 3380 | 3430 | 3480 | 3530 | 3580 | 3630 | 3680 | 3730 | 3780 | | | | |
| 重量 KG | 19.39 | 19.79 | 20.07 | 20.41 | 20.75 | 21.09 | 21.43 | 21.77 | 22.11 | 22.45 | 22.79 | 23.13 | 23.47 | 23.81 | 24.15 | 24.49 | 24.83 | 25.17 | 25.51 | 25.85 | 26.19 | 26.53 | 26.87 | 27.21 | 27.55 | 27.89 | 28.23 | 28.57 | 28.91 | 29.25 | 29.59 | 29.93 | 30.27 | | | | |

# RU电机右上折Motor Right Upper Side

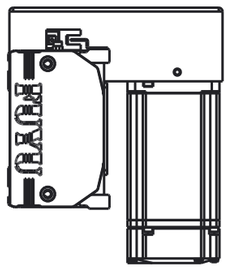

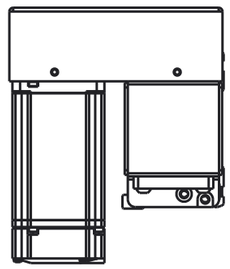

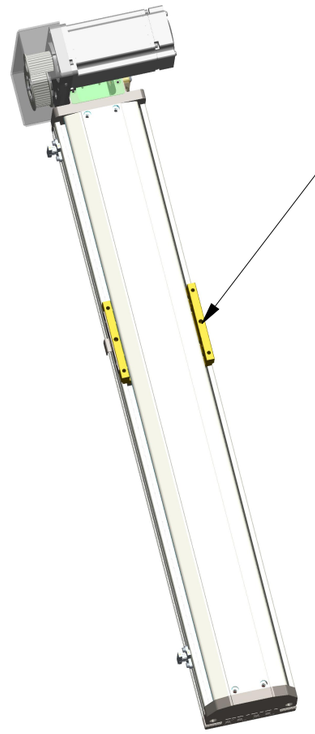


滑台虚拟位置

| 重复定位精度 | 导轨规格 | 皮带规格 | 导程 | 最大速度 | 水平额定负载 | 垂直负载 | 额定负载噪声 | 加速度 | 工作温度 | 电机方向 | | 成都福誉科技有限公司 Chengdu FUYU Technology CO.LTD |
|---|---|---|---|---|---|---|---|---|---|---|---|---|
| ±0.05 | 双规W12×H8 | HTD5M-15 | 35mm | | | | | | | 模组编号 | FTB12 | |

此文件属[福誉科技]之技术文件,未经[研发部]许可,不得擅自复印

| 有效行程 Stroke | 50 | 100 | 150 | 200 | 250 | 300 | 350 | 400 | 450 | 500 | 550 | 600 | 650 | 700 | 750 | 800 | 850 | 900 | 950 | 1000 | 1050 | 1100 | 1150 | 1200 | 1250 | 1300 | 1350 | 1400 | 1450 | 1500 | 1550 | 1600 | 1650 | 1700 | 1750 | 1800 | 1850 |
|---|---|---|---|---|---|---|---|---|---|---|---|---|---|---|---|---|---|---|---|---|---|---|---|---|---|---|---|---|---|---|---|---|---|---|---|---|---|
| 模组本体长（不含电机）L | 330 | 380 | 430 | 480 | 530 | 580 | 630 | 680 | 730 | 780 | 830 | 880 | 930 | 980 | 1030 | 1080 | 1130 | 1180 | 1230 | 1280 | 1330 | 1380 | 1430 | 1480 | 1530 | 1580 | 1630 | 1680 | 1730 | 1780 | 1830 | 1880 | 1930 | 1980 | 2030 | 2080 | 2130 |
| 重量 KG | 6.81 | 7.15 | 7.49 | 7.83 | 8.17 | 8.51 | 8.85 | 9.19 | 9.53 | 9.87 | 10.21 | 10.55 | 10.89 | 11.23 | 11.57 | 11.91 | 12.25 | 12.59 | 12.93 | 13.27 | 13.61 | 13.95 | 14.29 | 14.63 | 14.97 | 15.31 | 15.65 | 15.99 | 16.33 | 16.67 | 17.01 | 17.35 | 17.69 | 18.03 | 18.37 | 18.71 | 19.05 |
| 有效行程 Stroke | 1900 | 1950 | 2000 | 2050 | 2100 | 2150 | 2200 | 2250 | 2300 | 2350 | 2400 | 2450 | 2500 | 2550 | 2600 | 2650 | 2700 | 2750 | 2800 | 2850 | 2900 | 2950 | 3000 | 3050 | 3100 | 3150 | 3200 | 3250 | 3300 | 3350 | 3400 | 3450 | 3500 | | | | |
| 模组本体长（不含电机）L | 2180 | 2230 | 2280 | 2330 | 2380 | 2430 | 2480 | 2530 | 2580 | 2630 | 2680 | 2730 | 2780 | 2830 | 2880 | 2930 | 2980 | 3030 | 3080 | 3130 | 3180 | 3230 | 3280 | 3330 | 3380 | 3430 | 3480 | 3530 | 3580 | 3630 | 3680 | 3730 | 3780 | | | | |
| 重量 KG | 19.39 | 19.79 | 20.07 | 20.41 | 20.75 | 21.09 | 21.43 | 21.77 | 22.11 | 22.45 | 22.79 | 23.13 | 23.47 | 23.81 | 24.15 | 24.49 | 24.83 | 25.17 | 25.51 | 25.85 | 26.19 | 26.53 | 26.87 | 27.21 | 27.55 | 27.89 | 28.23 | 28.57 | 28.91 | 29.25 | 29.59 | 29.93 | 30.27 | | | | |

# RD电机右下折Motor Right Down Side

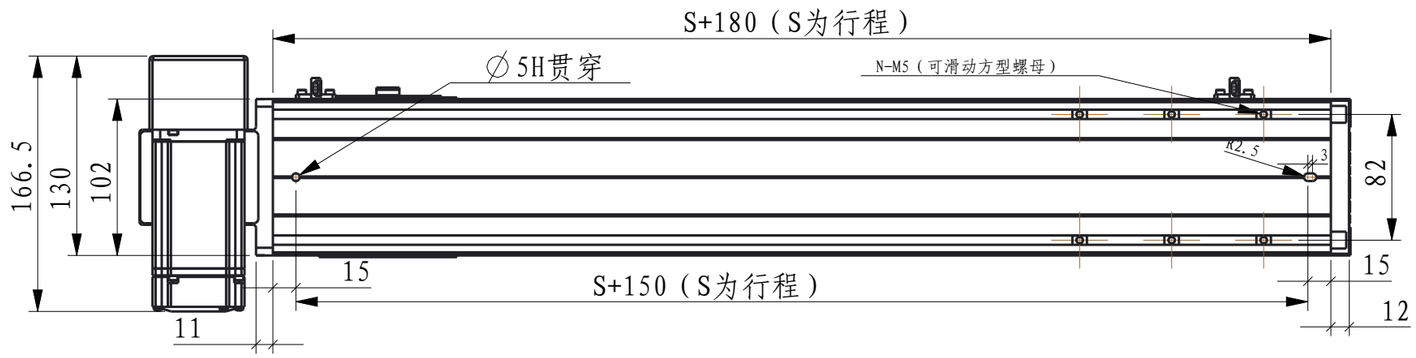


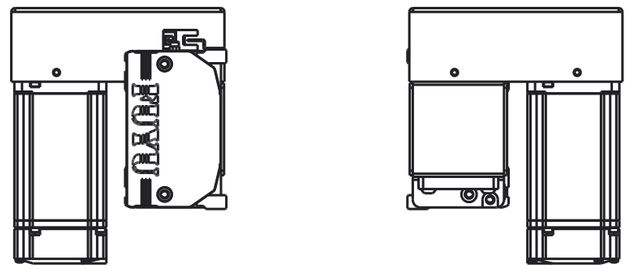

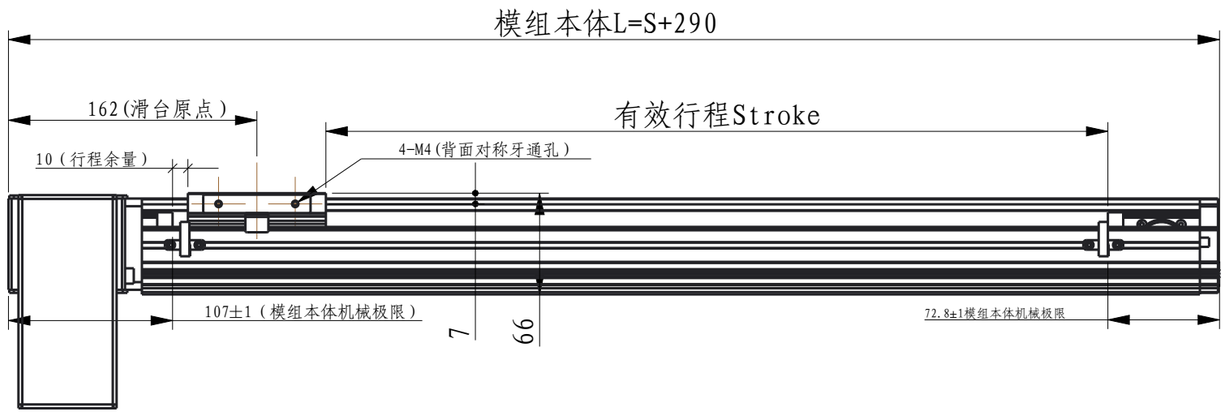


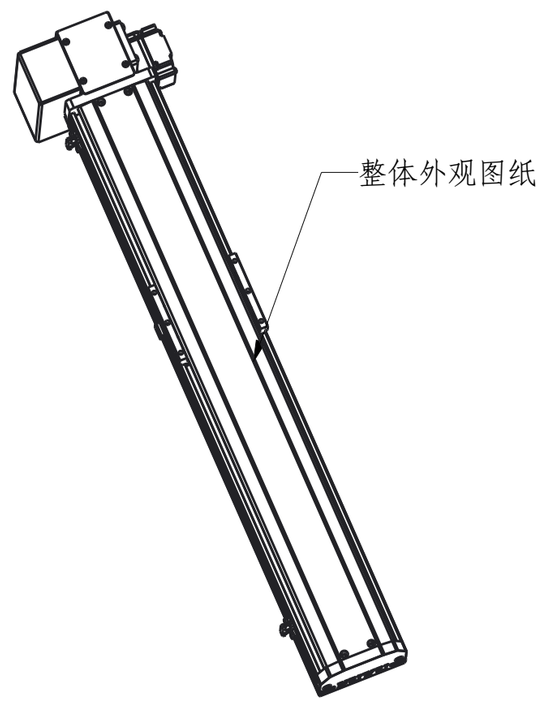


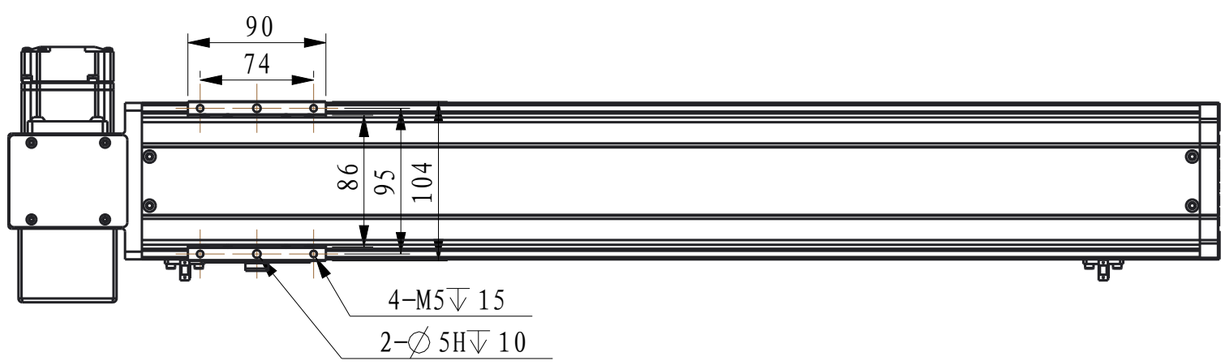


| 重复定位精度 | 导轨规格 | 皮带规格 | 导程 | 最大速度 | 水平额定负载 | 垂直负载 | 额定负载噪声 | 加速度 | 工作温度 | 电机方向 | | 成都福誉科技有限公司 Chengdu FUYU Technology CO.LTD |
|---|---|---|---|---|---|---|---|---|---|---|---|---|
| ±0.05 | 双规W12×H8 | HTD5M-15 | 35mm | | | | | | | 模组编号 | FTB12 | |

此文件属[福誉科技]之技术文件,未经[研发部]许可,不得擅自复印

| | 1 | | | 2 | | | | | | | 3 | | | | | | | 4 | | | | | | | 5 | | | | | | | 6 | | | | | |
|---|---|---|---|---|---|---|---|---|---|---|---|---|---|---|---|---|---|---|---|---|---|---|---|---|---|---|---|---|---|---|---|---|---|---|---|---|---|
| 有效行程 Stroke | 50 | 100 | 150 | 200 | 250 | 300 | 350 | 400 | 450 | 500 | 550 | 600 | 650 | 700 | 750 | 800 | 850 | 900 | 950 | 1000 | 1050 | 1100 | 1150 | 1200 | 1250 | 1300 | 1350 | 1400 | 1450 | 1500 | 1550 | 1600 | 1650 | 1700 | 1750 | 1800 | 1850 |
| 模组本体长（不含电机）L | 330 | 380 | 430 | 480 | 530 | 580 | 630 | 680 | 730 | 780 | 830 | 880 | 930 | 980 | 1030 | 1080 | 1130 | 1180 | 1230 | 1280 | 1330 | 1380 | 1430 | 1480 | 1530 | 1580 | 1630 | 1680 | 1730 | 1780 | 1830 | 1880 | 1930 | 1980 | 2030 | 2080 | 2130 |
| 重量 KG | 6.81 | 7.15 | 7.49 | 7.83 | 8.17 | 8.51 | 8.85 | 9.19 | 9.53 | 9.87 | 10.21 | 10.55 | 10.89 | 11.23 | 11.57 | 11.91 | 12.25 | 12.59 | 12.93 | 13.27 | 13.61 | 13.95 | 14.29 | 14.63 | 14.97 | 15.31 | 15.65 | 15.99 | 16.33 | 16.67 | 17.01 | 17.35 | 17.69 | 18.03 | 18.37 | 18.71 | 19.05 |
| 有效行程 Stroke | 1900 | 1950 | 2000 | 2050 | 2100 | 2150 | 2200 | 2250 | 2300 | 2350 | 2400 | 2450 | 2500 | 2550 | 2600 | 2650 | 2700 | 2750 | 2800 | 2850 | 2900 | 2950 | 3000 | 3050 | 3100 | 3150 | 3200 | 3250 | 3300 | 3350 | 3400 | 3450 | 3500 | | | | |
| 模组本体长（不含电机）L | 2180 | 2230 | 2280 | 2330 | 2380 | 2430 | 2480 | 2530 | 2580 | 2630 | 2680 | 2730 | 2780 | 2830 | 2880 | 2930 | 2980 | 3030 | 3080 | 3130 | 3180 | 3230 | 3280 | 3330 | 3380 | 3430 | 3480 | 3530 | 3580 | 3630 | 3680 | 3730 | 3780 | | | | |
| 重量 KG | 19.39 | 19.79 | 20.07 | 20.41 | 20.75 | 21.09 | 21.43 | 21.77 | 22.11 | 22.45 | 22.79 | 23.13 | 23.47 | 23.81 | 24.15 | 24.49 | 24.83 | 25.17 | 25.51 | 25.85 | 26.19 | 26.53 | 26.87 | 27.21 | 27.55 | 27.89 | 28.23 | 28.57 | 28.91 | 29.25 | 29.59 | 29.93 | 30.27 | | | | |

# RD电机右下折Motor Right Lower Side

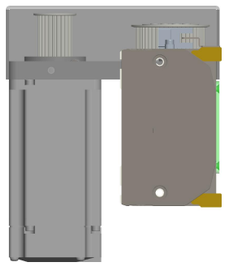

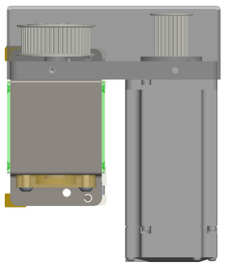

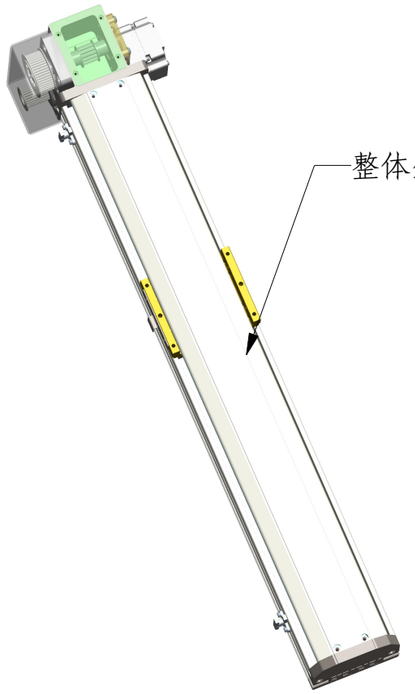


| 重复定位精度 | 导轨规格 | 皮带规格 | 导程 | 最大速度 | 水平额定负载 | 垂直负载 | 额定负载噪声 | 加速度 | 工作温度 | 电机方向 | | 成都福誉科技有限公司 Chengdu FUYU Technology CO.LTD |
|---|---|---|---|---|---|---|---|---|---|---|---|---|
| ±0.05 | 双规W12×H8 | HTD5M-15 | 35mm | | | | | | | 模组编号 | FTB12 | |

此文件属[福誉科技]之技术文件,未经[研发部]许可,不得擅自复印